KS SEIHAN

穀物・モミガラ貯蔵タンク

カントリーストッカー
モミガラストッカー

Country Stocker
Momigara Stocker

充実のラインナップで農家さんをサポート

カントリーストッカー超強力型

カントリーストッカー強力型

モミガラストッカー

籾上合・籾がら上合

株式会社 ケーエス製販

カントリーストッカー強力型

FS1シリーズ　正方形

作業場の据え付けタンクが必要なく、自由な場所に設置できます。
移動キャスター（オプション）は、工具不要のワンタッチで、らくらく取付できます。
カントリーストッカーとジャンボバケット（昇降機）との組み合わせで一時貯蔵に大変便利です。

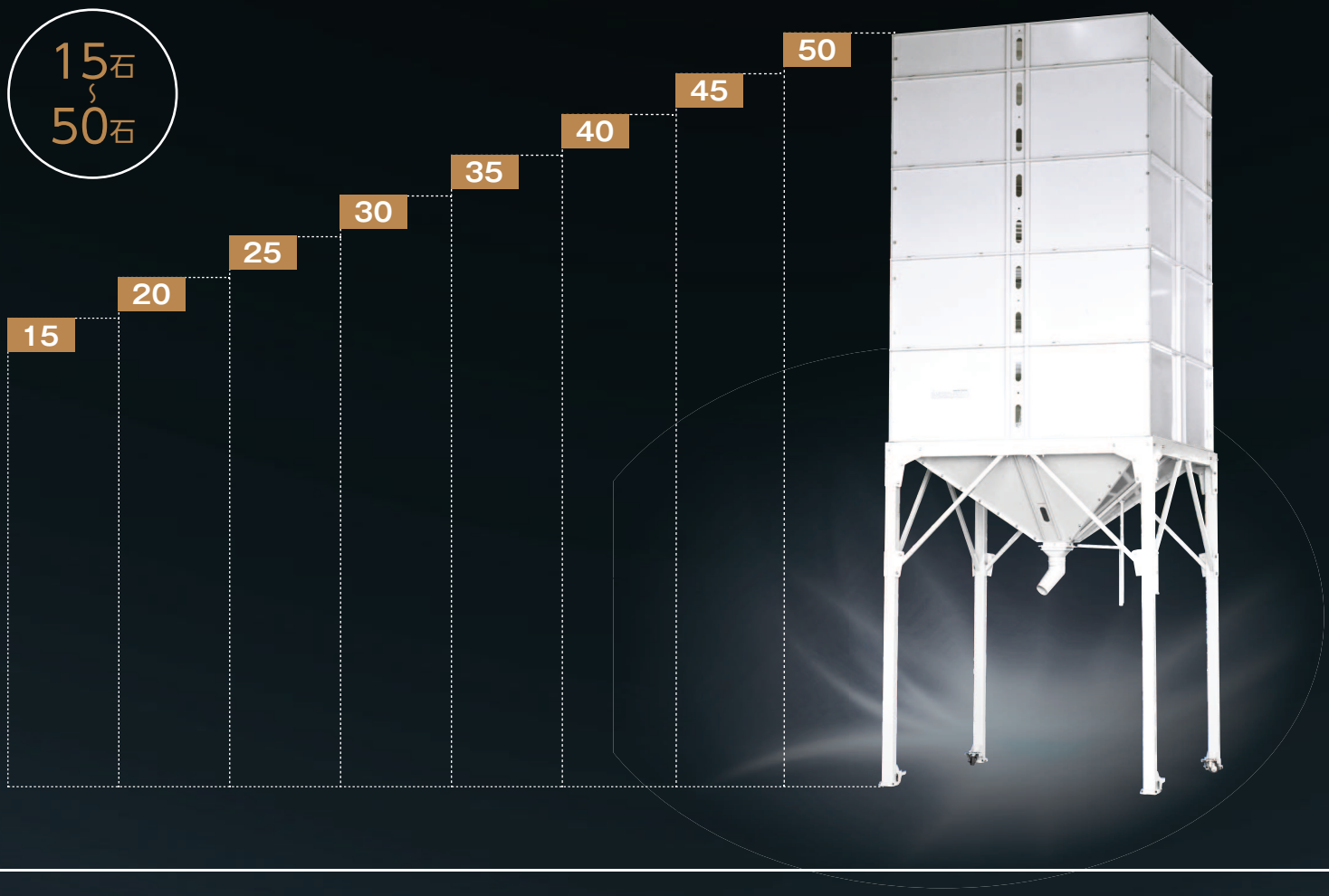

■仕様

型　式	(A)	(B)	(D)	(E)	全高(F)	パネル段数	
						600mm	300mm
FS1-15A	1,220	1,500	1,785	1,785	2,800	1	0
FS1-20A	1,220	1,500	1,785	1,785	3,100	1	1
FS1-25A	1,220	1,500	1,785	1,785	3,400	2	0
FS1-30A	1,220	1,500	1,785	1,785	3,700	2	1
FS1-35A	1,220	1,500	1,785	1,785	4,000	3	0
FS1-40A	1,220	1,500	1,785	1,785	4,300	3	1
FS1-45A	1,220	1,500	1,785	1,785	4,600	4	0
FS1-50A	1,220	1,500	1,785	1,785	4,900	4	1

脚外タテ1,800　脚外ヨコ1,800
※組立設置費は別途。

※単位はmm

外形図

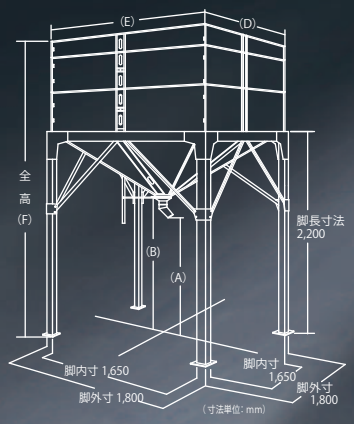

●本図は、300mm及び600mmのパネル構成によるFS1-30Aです。

タンク容量15石～55石までの多彩なラインナップ

FS2シリーズ　長方形

20石
～
55石

■仕様

型　式	(A)	(B)	(D)	(E)	全高(F)	パネル段数	
						600mm	300mm
FS2-20A	1,220	1,500	1,785	2,385	2,800	1	0
FS2-27A	1,220	1,500	1,785	2,385	3,100	1	1
FS2-34A	1,220	1,500	1,785	2,385	3,400	2	0
FS2-41A	1,220	1,500	1,785	2,385	3,700	2	1
FS2-48A	1,220	1,500	1,785	2,385	4,000	3	0
FS2-55A	1,220	1,500	1,785	2,385	4,300	3	1

脚外タテ1,800　脚外ヨコ2,400
※組立設置費は別途。

※単位はmm

外形図

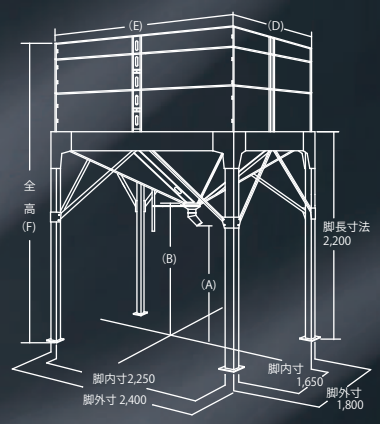

●本図は、300mm及び600mmの
パネル構成によるFS2-41Aです。

カントリーストッカー超強力型

CS1シリーズ　正方形

大量乾燥籾の貯蔵に最適。
従来よりも余裕の容量設計。
オール組立式で長距離発送も可能。

55石
〜
110石

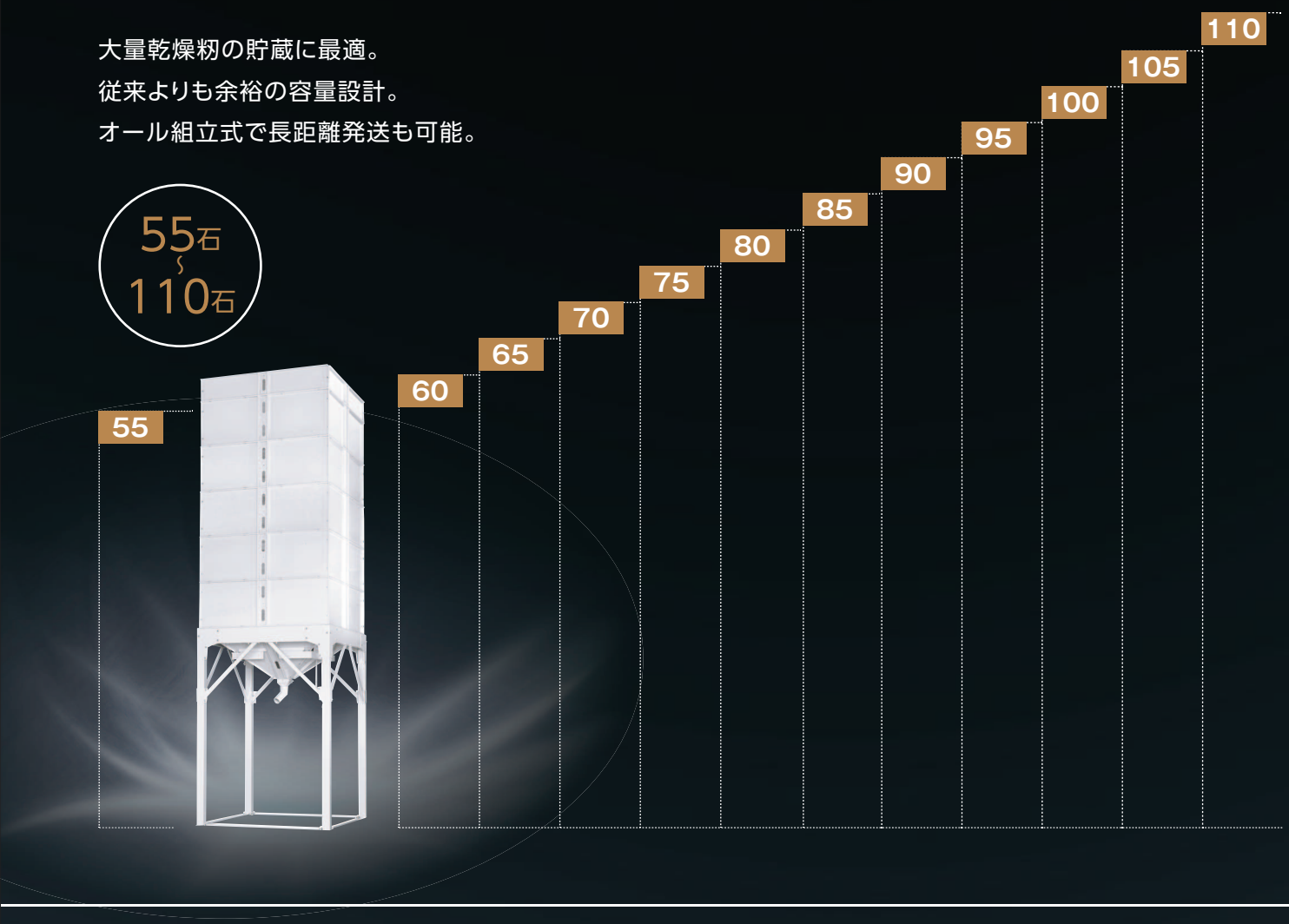

■仕様

型　式	(A)	(B)	(D)	(E)	全高(F)	パネル段数 600mm	パネル段数 300mm
CS1-　55A	1,600	1,900	1,785	1,785	5,570	5	0
CS1-　60A	1,600	1,900	1,785	1,785	5,870	5	1
CS1-　65A	1,600	1,900	1,785	1,785	6,170	6	0
CS1-　70A	1,600	1,900	1,785	1,785	6,470	6	1
CS1-　75A	1,600	1,900	1,785	1,785	6,770	7	0
CS1-　80A	1,600	1,900	1,785	1,785	7,070	7	1
CS1-　85A	1,600	1,900	1,785	1,785	7,370	8	0
CS1-　90A	1,600	1,900	1,785	1,785	7,670	8	1
CS1-　95A	1,600	1,900	1,785	1,785	7,970	9	0
CS1-100A	1,600	1,900	1,785	1,785	8,270	9	1
CS1-105A	1,600	1,900	1,785	1,785	8,570	10	0
CS1-110A	1,600	1,900	1,785	1,785	8,870	10	1

脚外タテ1,800　脚外ヨコ1,800　※組立設置費は別途。　※単位はmm

外形図

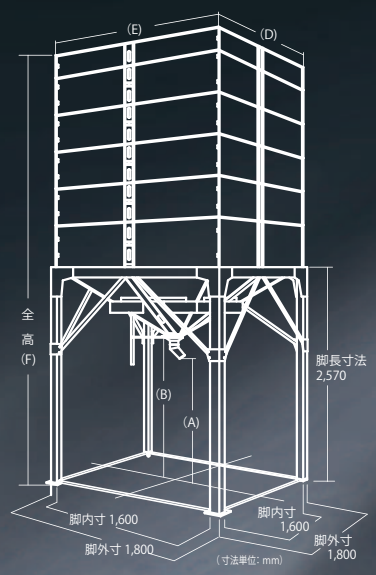

●本図は、300mm及び600mmのパネル構成によるCS1-60Aです。

タンク容量48石～115石までの多彩なラインナップ

CS2シリーズ　長方形

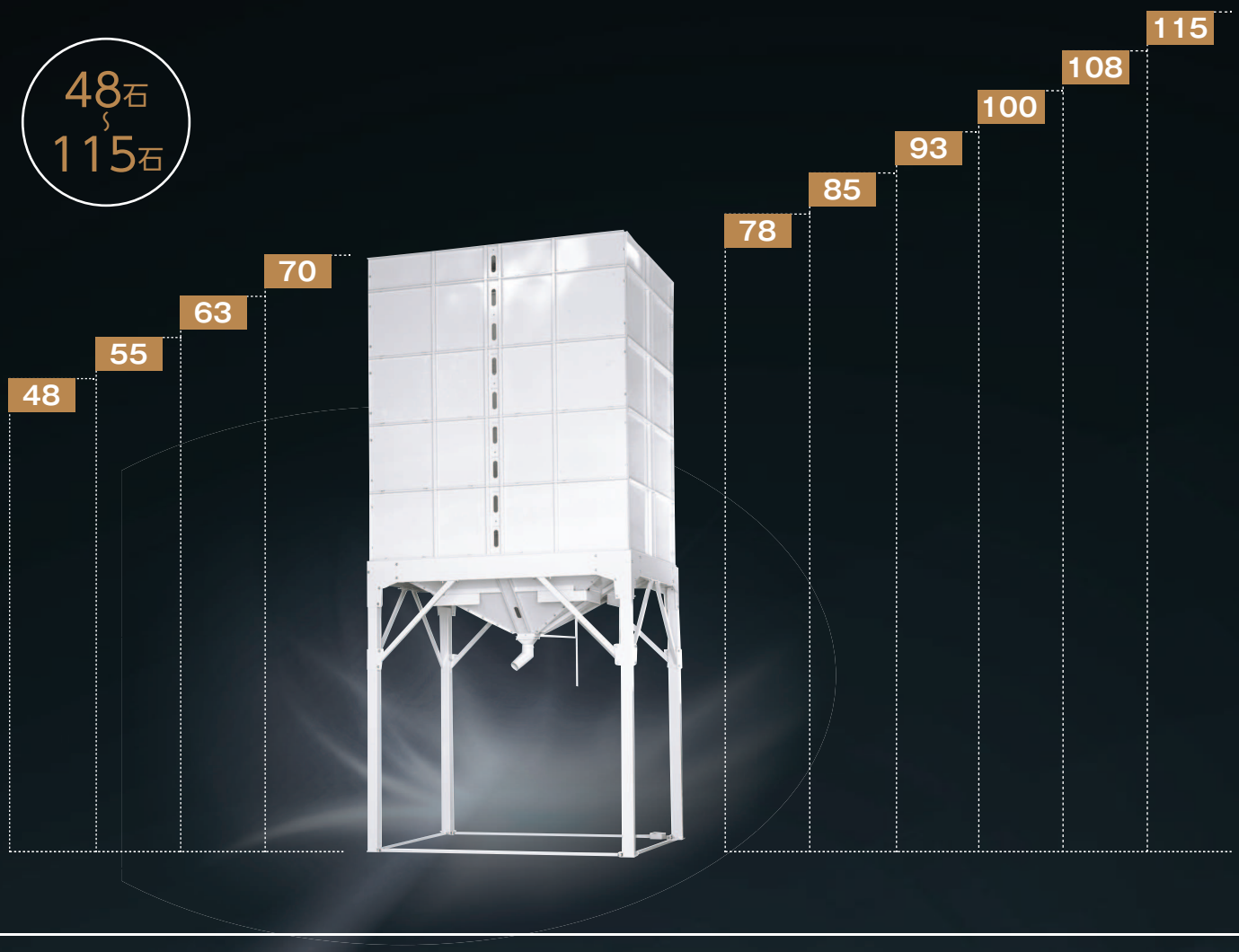

■仕様

型　式	(A)	(B)	(D)	(E)	全高(F)	パネル段数 600mm	パネル段数 300mm
CS2-　48A	1,600	1,900	1,785	2,385	4,370	3	0
CS2-　55A	1,600	1,900	1,785	2,385	4,670	3	1
CS2-　63A	1,600	1,900	1,785	2,385	4,970	4	0
CS2-　70A	1,600	1,900	1,785	2,385	5,270	4	1
CS2-　78A	1,600	1,900	1,785	2,385	5,570	5	0
CS2-　85A	1,600	1,900	1,785	2,385	5,870	5	1
CS2-　93A	1,600	1,900	1,785	2,385	6,170	6	0
CS2-100A	1,600	1,900	1,785	2,385	6,470	6	1
CS2-108A	1,600	1,900	1,785	2,385	6,770	7	0
CS2-115A	1,600	1,900	1,785	2,385	7,070	7	1

脚外タテ1,800　脚外ヨコ2,400　　※単位はmm

※組立設置費は別途。

外形図

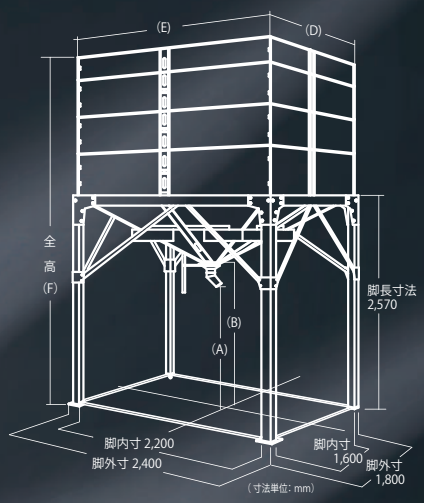

●本図は、300mm及び600mmのパネル構成によるCS2-55Aです。

カントリーストッカー超強力型 大型タイプ

CS3シリーズ　大型正方形　55石～95石

■仕様

型　式	(A)	(B)	(D)	(E)	全高(F)	パネル段数 600mm	パネル段数 300mm
CS3 - 55A	1,600	1,900	2,420	2,420	4,365	2	1
CS3 - 65A	1,600	1,900	2,420	2,420	4,665	3	0
CS3 - 75A	1,600	1,900	2,420	2,420	4,965	3	1
CS3 - 85A	1,600	1,900	2,420	2,420	5,265	4	0
CS3 - 95A	1,600	1,900	2,420	2,420	5,565	4	1

※単位はmm

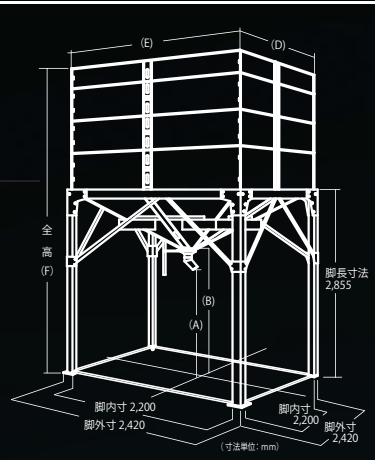

●本図は、300mm及び600mmのパネル構成によるCS3-75Aです。

豊富なオプションで効率作業！

長脚タイプ(L)

※プラス500mm以内の高さでご指定ください。(CSシリーズは非対応)

※FSシリーズのみ対応

短脚タイプ(S)

※A寸法をご指定ください。

移動キャスター

(ワンタッチ式)型式：FS-OP1

※FSシリーズのみ対応

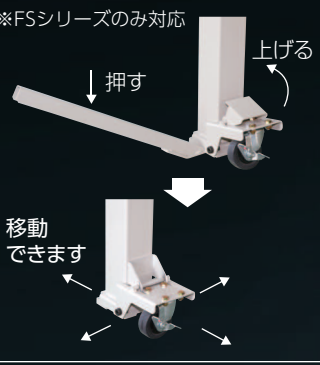

タンクフタ

品　名	型　式
FS1/CS1	CF1-S
FS1/CS1 強力型	CF1-L
FS2/CS2	CF2-S
FS2/CS2 強力型	CF2-L

カントリーストッカー製品容量計算表

■カントリーストッカー 強力型

	型　式	㎥	生籾 石数	乾燥籾(15%) kg	玄　米 kg	玄　米 俵
FS1／正方形	FS1-15A	2.3	15	1,260	1,840	30
	FS1-20A	3.1	20	1,700	2,480	41
	FS1-25A	4	25	2,200	3,200	53
	FS1-30A	4.9	30	2,700	3,920	65
	FS1-35A	5.8	35	3,190	4,640	77
	FS1-40A	6.6	40	3,630	–	–
	FS1-45A	7.5	45	4,130	–	–
	FS1-50A	8.3	50	4,565	–	–
FS2／長方形	FS2-20A	3.1	20	1,700	2,480	41
	FS2-27A	4.3	27	2,370	3,440	57
	FS2-34A	5.5	34	3,030	4,400	73
	FS2-41A	6.65	41	3,630	–	–
	FS2-48A	7.8	48	4,290	–	–
	FS2-55A	8.95	55	4,920	–	–

■カントリーストッカー 超強力型(大型)

	型　式	㎥	生籾 石数	乾燥籾(15%) kg	玄　米 kg	玄　米 俵
CS3／正方形	CS3-55	9.4	55	5,170	7,520	125
	CS3-65	10.9	65	5,995	–	–
	CS3-75	12.5	75	6,875	–	–
	CS3-85	14	85	7,700	–	–
	CS3-95	15.6	95	8,580	–	–

■カントリーストッカー 超強力型

	型　式	㎥	生籾 石数	乾燥籾(15%) kg	玄　米 kg	玄　米 俵
CS1／正方形	CS1-55A	8.8	55	4,840	7,040	117
	CS1-60A	9.9	60	5,445	7,920	132
	CS1-65A	10.8	65	5,940	8,640	144
	CS1-70A	11.8	70	6,490	9,440	157
	CS1-75A	12.6	75	6,930	10,080	168
	CS1-80A	13.5	80	7,425	10,800	180
	CS1-85A	14.4	85	7,920	–	–
	CS1-90A	15.3	90	8,415	–	–
	CS1-95A	16.1	95	8,855	–	–
	CS1-100A	17	100	9,350	–	–
	CS1-105A	17.9	105	9,845	–	–
	CS1-110A	18.8	110	10,340	–	–
CS2／長方形	CS2-48A	8	48	4,400	6,400	106
	CS2-55A	9.1	55	5,005	7,280	121
	CS2-63A	10.2	63	5,610	8,160	136
	CS2-70A	11.3	70	6,215	9,040	150
	CS2-78A	12.3	78	6,765	9,840	164
	CS2-85A	13.3	85	7,315	10,640	177
	CS2-93A	14.5	93	7,975	–	–
	CS2-100A	15.8	100	8,690	–	–
	CS2-108A	17.1	107	9,405	–	–
	CS2-115A	18.4	115	10,120	–	–

※1㎥乾燥籾=550kg　玄米800kg で計算しています。(そば=600kg　大豆=650kg)
※すりきり寸法　各参考値はあくまでも一般的な目安です。余裕をもった容量をおすすめいたします。
※玄米俵数の表記をしていない型式については、耐荷重を超えるため、玄米の貯蔵ができないタイプとなります。
注)玄米のkg・俵数はあくまで容積の計算上ですので耐荷重を保証するものではありません。

籾上合・籾がら上合

充実のラインナップで農家さんをサポート

籾上合

らくらくホッパー
RH-18

製品寸法図

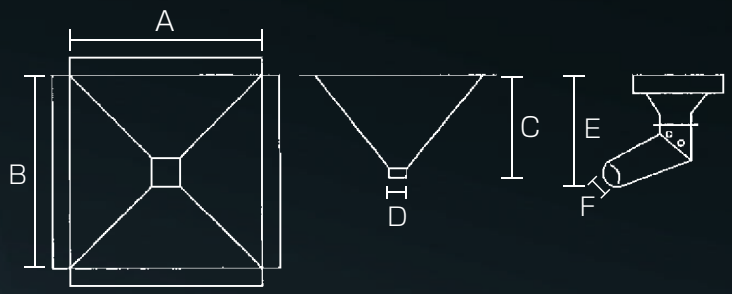

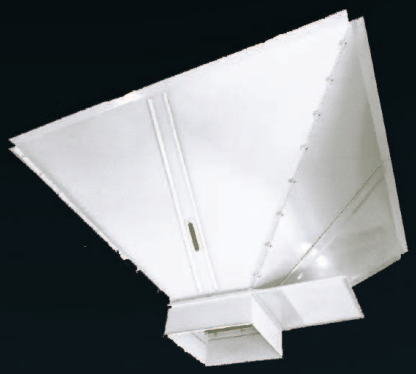

籾がら上合

■仕様

籾上合

※単位はmm

型　式	A寸法×B寸法	C寸法	D寸法	E寸法	F寸法	ツバ
1 尺 3 寸角	390 × 390	170	90	280		
1 尺 5 寸角	454 × 454	190	90	280		
2 尺　角	605 × 605	230	90	280	80φ	
2 尺 6 寸角	785 × 785	290	90	280		
3 尺　角	910 × 910	370	90	280		40
4 尺　角	1210 × 1210	480	160	330		
半坪用 2尺6寸×5尺6寸	790 × 1700	570	160	330		
一坪用 5尺6寸角	1700 × 1700	650	160	330	90φ	
組立式 5尺6寸角	1700 × 1700	650	160	330		

特注寸法製作致します。A～Cまでの寸法をご連絡ください。

籾がら上合

※単位はmm

型　式	A寸法×B寸法	C寸法	D寸法	E寸法	F寸法	ツバ
一坪用5尺6寸角（手動引シャッター）	1700 × 1700	680	400	135		50

らくらくホッパー

型　式	備　考
RH-18	本体＋ワイヤー引シャッター

シャッター部のみもご用意しております。

オプション

品　名	型　式	適合上合
籾上合回転口セット	小	籾3尺以下
	大	籾4尺以上
排出シート（1000mm）	RH-OP01	RH-18

モミガラストッカー

タンク容量約26俵～70俵のラインナップ

設置例

外形図

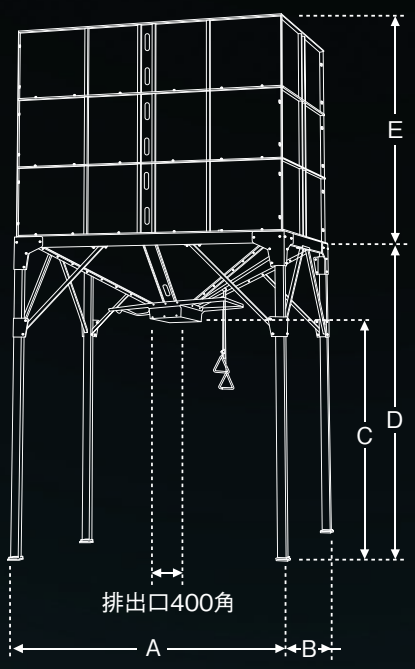

■仕様

型　式	A寸法	B寸法	C寸法	D寸法	E寸法	容　量
MS-26A	2,400	1,800	2,620	3,700	600	約26俵
MS-48A					1,200	約48俵
MS-70A					1,800	約70俵

※組立設置費は別途　　※単位はmm

投入口排塵エルボセット

従来のモミガラ貯蔵ストッカーに投入口と
排塵エルボをそのまま取付可能になりました。

型　式	サイズ(mm)	備　考
MS-OP 600A	パネルサイズ 全高600×幅(A)2,400 ×奥行(B)1,800	延長パネル、投入口、排出エルボ、タンクフタセット

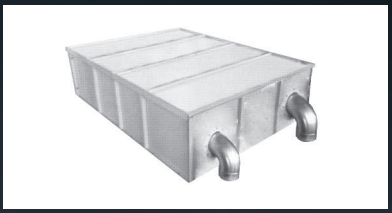

※排塵エルボ／200mm×2ヶまで
※ご注文時、投入口位置をお知らせください。
※組立設置費は別途。

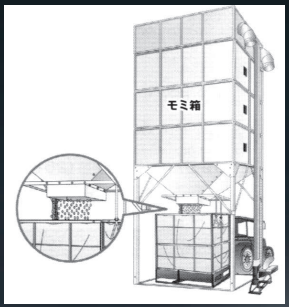

※組立設置費は別途。※屋外用ではありません。やむを得ず屋外設置の際は、お客様にてアンカー及び雨・風対策等をお願い致します。

■製造元

農業機械製造販売
株式会社 ケーエス製販

〒959-1276　新潟県燕市小池1502-1
TEL.0256-66-0261 FAX.0256-66-0351
URL. https://www.ks-seihan.com/
E-mail. ks-seihan@sirius.ocn.ne.jp

■お問い合わせは

※製品の仕様およびデザインは改良のため予告なく変更する場合があります。　※製品の色は印刷物ですので実際の色と若干異なる場合があります。
※このパンフレットの内容は令和6年3月現在のものです。